FORMAX®

HERE BEGINS YOUR ULTIMATE VALUE

FVS 系列

色母机

FVS-AX

在使用本产品之前，请先仔细阅读产品说明书

FVS 系列 色母机

■ 编码原则

FVS - AX/AX - X

- X → 选配件
- AX/AX → 送料螺杆外径
  - AX表示单站
  - AX/AX-D表示双站
- FVS → 台美德体积式色母混合机

注*:
MX(MX6)=配备搅拌器(6L搅拌器) HT=高扭力步进马达(用于回收料)
HF=重型底座 LS=料位传感器 SF=下料支架 LV=压缩空气吸料机 D=双站

FVS-AX/AX-D-MX

■ 本机特点

-螺杆采用不锈钢精密铸造，经久耐用

-模组式的装配结构，拆装方便，易于清理及互换

-可同时满足外部信号输入的要求

-有强制清料功能，方便更换色母

-可适用于挤出机，只需少许配线转换

-RPM可随挤出机速度自动调整快慢，保持固定色母比例

- 21组参数配方，永久记录出料时间及成品重量（挤出机为每分钟最大吐出量)

-使用步进马达，精准稳定

-可根据客户使用情况，设定若干周期添加一次色母，以满足微量计量要求

-配备RS458通讯功能

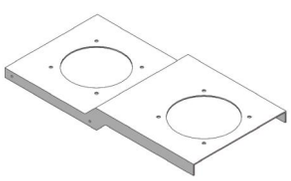

支架
(选配)

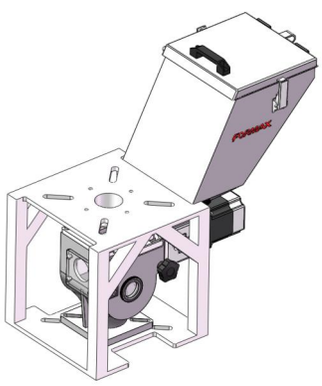

重型底座
(选配)

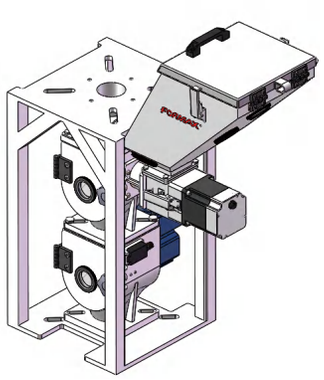

带搅拌重型底座
(选配)

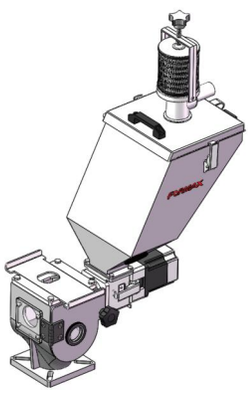

压缩空气吸料机
(选配)

■ 选配件

-搭配FHD-100~FHD-300时，需选配重型底应(HF)

-最多可以做到两种色母添加功能。

-当用于PET高温场合时，可选购高温型色母机 FVS-PET，该机型冷却通水须为常温水。

-可选配搅拌器(MX)，满足客户双重混料需求。

-可选配主料斗(MIH)，以方便客户添加主原料。

-可选配低料位计(LS)，方便在色母料缺料时提前报警。

-可选配直径为30MM的螺杆，满足客户大输出量的应用。

-可选下料支架(SF)，搭配吸料机安装在色母桶上用

-可选压缩空气吸料机(LV)，满足客户低噪音高精度的输送。

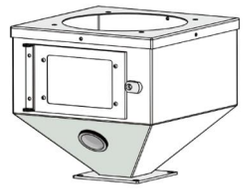

MIH-S18（选配）

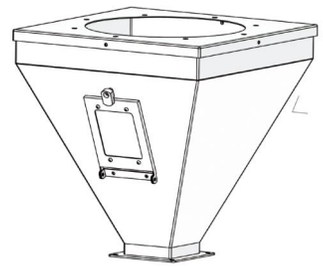

MIH-S24（选配）

■ 应用范围

FVS系列色母机适用于新料、回收料、色母或添加剂等的自动比例混合。该产品的使用步进马达0～200RPM，螺杆区分为A5、A10、A15、A20、A30五种。可演变出五种机型提供02～88kg/hr的不同输出量供客户选择。另有双色色母机，可依客户需求搭配任意两台色母机合并使用。若客户使用四色色母机可实现五组分自动比例混合。

■ 工作原理

控制箱的讯号传送到马达，马达开始转动，经过联轴器带动螺杆转动。料桶中的色母料落入螺杆，受到螺杆的挤压，被螺杆输送到底座中，从而达到精确计量输送色母料的目的。

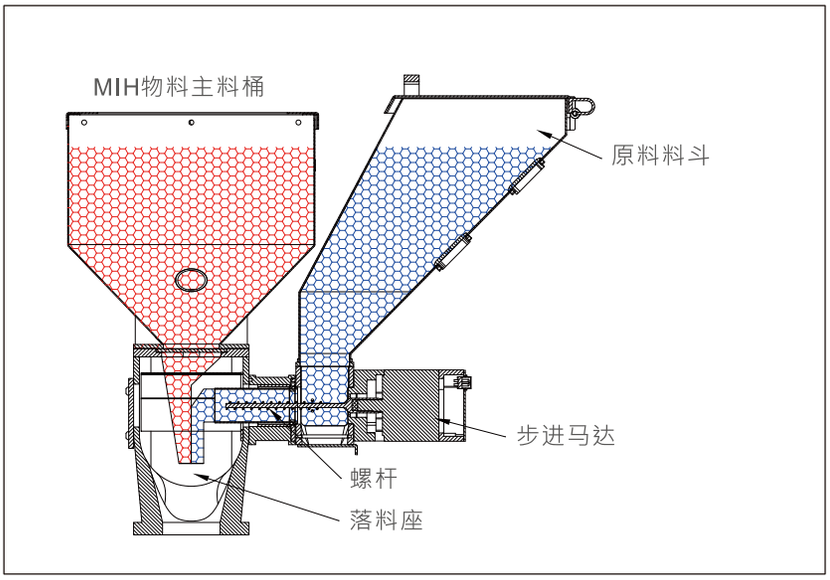

■ 外形尺寸

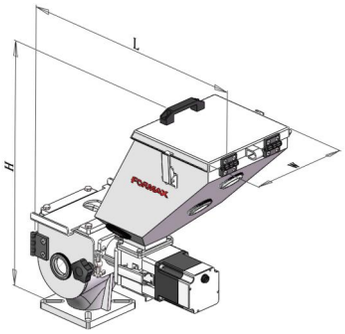

FVS-AX

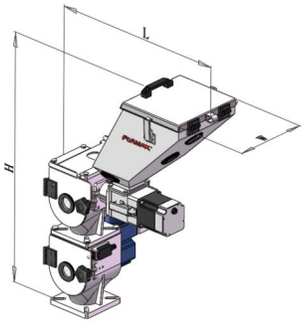

FVS-AX-MX

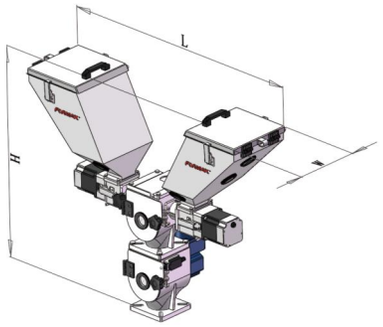

FVS-AX/AX-D-MX

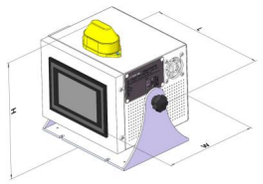

CONTROL BOX

■ 规格表

型号		FVS-A5	FVS-A10	FVS-A15	FVS-A20	FVS-A30	FVS-45
计量马达功率	kW	0.2					
计量马达转速	rpm	1～200					
螺杆外径	mm	20				30	45
套筒内径	mm	30				46	55
最大产量	kg/hr	0.2~10	0.5~16	1~26	1.5~34	3.6~88	5~130
色母桶容量	Ltr	10					
主料桶容量	Ltr	（MIH-S18/24 选配）					
搅拌马达功率	kW	0.09（选配）					
搅拌仓容量	Ltr	3L or (6L 选配)					
电压规格		1Ø,220VAC，50/60Hz					
外形尺寸							
L	mm	582					
W		278/459（带搅拌）					
H		551/711（带搅拌）					
净重	kg	30/35（带搅拌）					

注: 1) 依客户所选机型决定输出量的大小，可参考单色机资料
2) 螺杆外径依客户选型而定
3)加装搅拌器，机型后面加注“MX”
4)以上机型输出量式以堆积密度为0.65kg/L、直径为2~3mm的色母颗原料以连续运转方式测量所得的数据
5)使用回收料需配高扭力马达

产品规格若有变更，恕不另行通知。

FORMAX®

东莞市台美德机械有限公司
广东省东莞市长安镇泰达路9号
Tel. +86-769-3899-9898
Fax. +86-769-8533-3467

昆山台美德机械有限公司
江苏省昆山市中华园衡山路138-20号
Tel. +86-512-5700-8308
Fax. +86-512-5700-8306

台美德机械股份有限公司
桃园市芦竹区安中街12巷12号
Tel. +886-3-2121-725
Fax. +886-3-2127-960

www.formaxpa.com / www.formax88.com

2024-11 版权所有 翻版必究