FORMAX®

HERE BEGINS YOUR ULTIMATE VALUE

FHD 系列

双层保温料斗干燥机

FHD-50

在使用本产品之前，请先仔细阅读产品说明书

FHD 系列　双层保温料斗干燥机

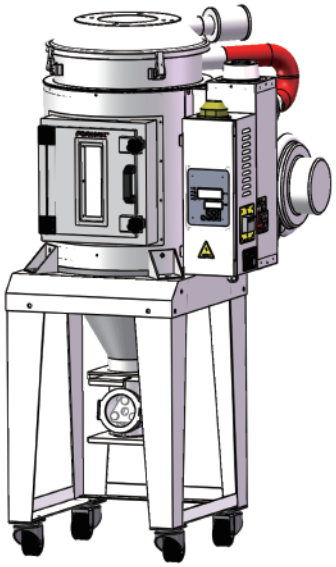

FHD-50 含脚架（选配）

■ 编码原则

FHD - XXX - X

- X → 选配
- XXX → 料筒容量(KG)
- FHD → 台美德双层保温料斗干燥机

注*：HT=180℃高温型　P=料桶内壁抛光处理

■ 本机特点

标准配置

- 采用微电脑控制，可精确控制温度，全数位式PID控制，LED状态显示
- 过热安全保护装置，可减少人为或机械故障产生损失
- 采热风下吹式和空气旋风排气原理，使干燥效果均匀
- 标准配备七天定时，用于自动定时开关机，以到达省电目的。
- FHD-30及以上机型采用可打开的清料门，密封性好，清料方便。
- FHD-300及以下标配磁力底座含磁铁组;
- FHD-400以上含脚架及拉板

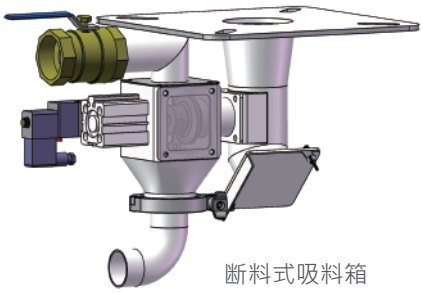

断料式吸料箱

选配装置

- 可选配热风回收&风车入口过滤器、吸料箱、断料式吸料箱、储料桶
- FHD-15及以上可选配平台脚架
- FHD-600及以上可选配平台脚架、安全梯及防护栏

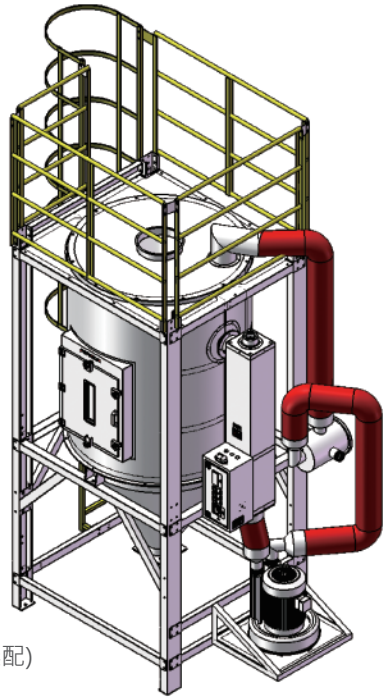

FHD-1000
含安全梯及防护栏(选配)

■ 应用范围

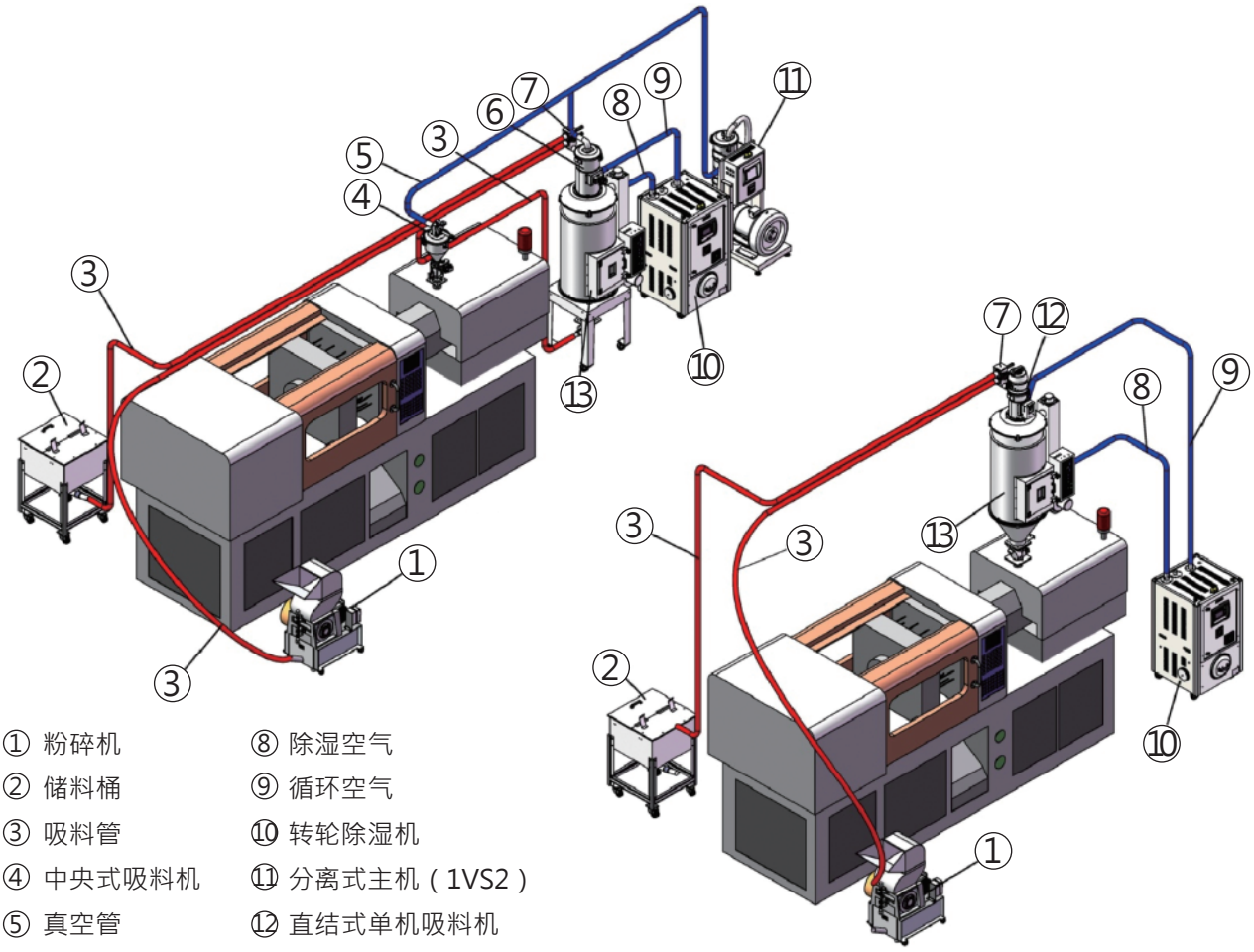

① 粉碎机
② 储料桶
③ 吸料管
④ 中央式吸料机
⑤ 真空管
⑥ 中央式吸料机
⑦ 两料比例阀
⑧ 除湿空气
⑨ 循环空气
⑩ 转轮除湿机
⑪ 分离式主机（1VS2）
⑫ 直结式单机吸料机
⑬ 双层保温料斗干燥机

■ 工作原理

干燥风机吹出来的风，经过干燥电热后变成高温干燥风，通过特有的下吹风管设计，热风均匀分散在保温桶内干燥原料；可选配热风回收装置，吹出来的风经过过滤器后再由干燥风机吹出形成一个封闭的循环回路。

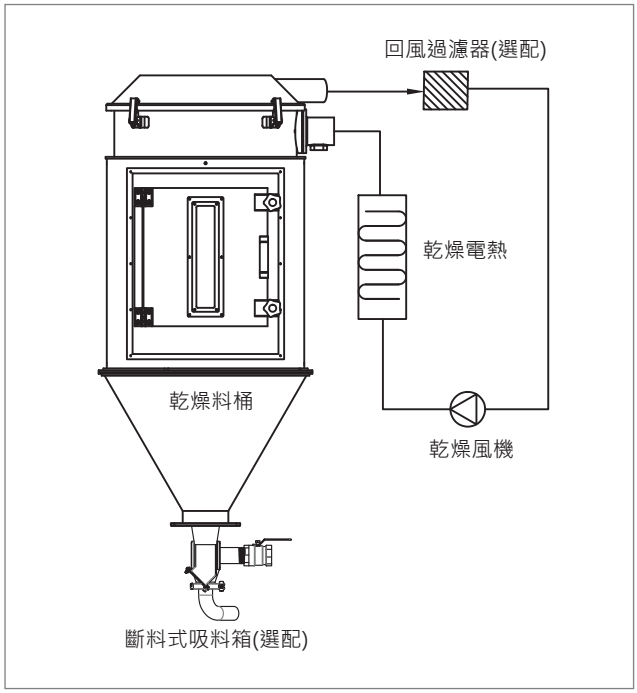

选配件

吸料箱

配合脚架型干燥桶使用，搭配吸料机，吸料顺畅、泄料方便

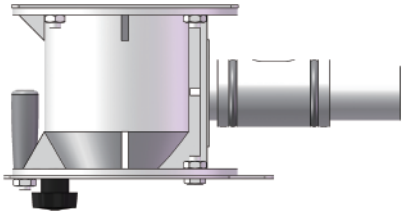

型号	适用机型
SB-1P-40	FHD-15 ~ 75
SB-1P-50	FHD-100 ~ 300

磁铁组

可将原料中的铁质杂物吸附，起到清料的作用，还可防止铁质零件进入螺杆，避免损坏螺杆。

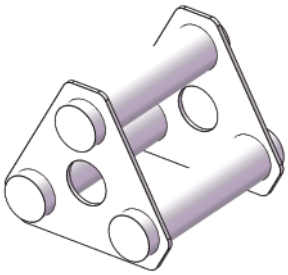

型号	适用机型	铝支架片
MR-3	FHD-15~150	(88.5X78X2.3)X2
MR-5	FHD-200 ~ 300	(148X80X2.3)X2

铝制磁力底座

适合安装于干燥机底部，可有效吸附原料中的铁质杂物，并避免原料受污染。

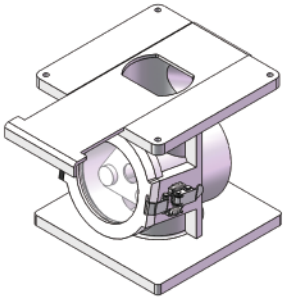

型号	适用机型
MB-140	FHD-15 ~ 30
MB-190	FHD-50 ~ 150
MB-250	FHD-200 ~ 300

平台型脚架

用于支撑干燥机，便于安装移动，可拆式构，安装方便。

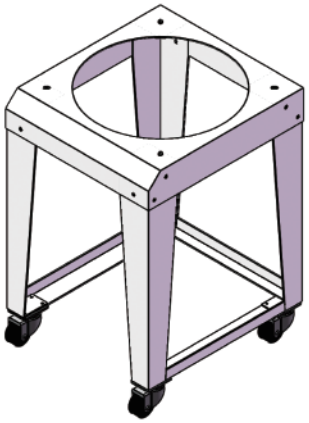

型号	适用机型
PFS-15	FHD-15
PFS-30	FHD-30
PFS-50	FHD-50 ~ 75
PFS-100	FHD-100 ~ 150
PFS-200	FHD-200 ~ 300

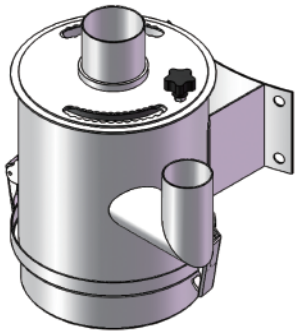

热风回收过滤器

配合料斗干燥机使热风形成半封闭的循环回路，它具备热风回收循环，可避免房内温度升高；保持厂房内空气清洁，保证产品品质；由于热风循环加热速度极快，且能降低损耗，约可节能源约40%。

型号	过滤桶径（mm）	出风管径（inch）	入风管径（inch）	适用机型
HAR-15	150	-	1.5	FHD-15 ~ 30
HAR-50	150	-	2	FHD-50 ~ 75
HAR-100	190	-	2.5	FHD-100 ~ 150
HAR-200	230	-	3	FHD-200 ~ 300
HAR-400	230	4	4	FHD-400 ~ 500
HAR-600	230	4	4	FHD-600 ~ 800
HAR-1000	290	6.5	6.5	FHD-1000 ~ 1300
HAR-1600	290	6.5	6.5	FHD-1600 ~ 2000

N型脚架

用于支撑干燥机，此外，尚可适用于其它有相同需求的领域。便于安装移动，可拆式结构， 安装方便。

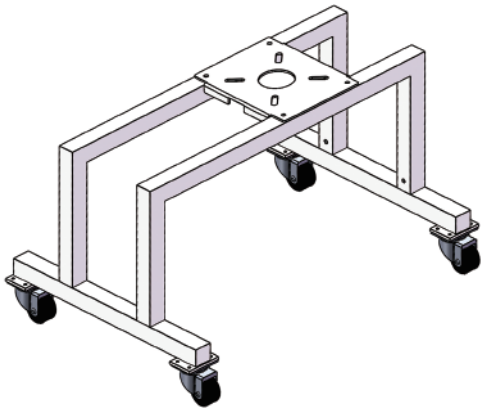

型号	适用机型
NFS-15	FHD-15 ~ 30
NFS-50	FHD-50 ~ 75
NFS-100	FHD-100 ~ 150
NFS-200	FHD-200 ~ 300

拉板及固定座

用于干燥桶安装在其他机器上端增加挡料需求。

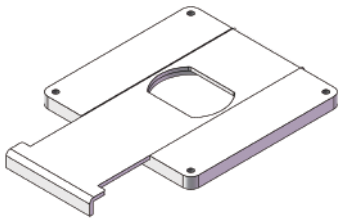

型号	适用机型
SGV-140	FHD-15 ~ 30
SGV-190	FHD-50 ~ 150
SGV-250	FHD-200 ~ 300

■ 外形尺寸

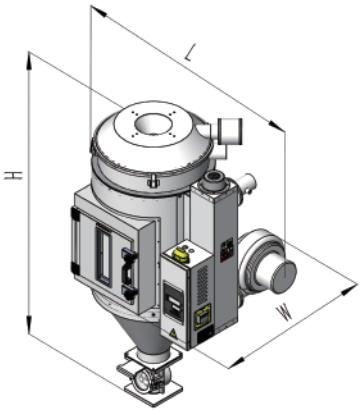

FHD-15~300

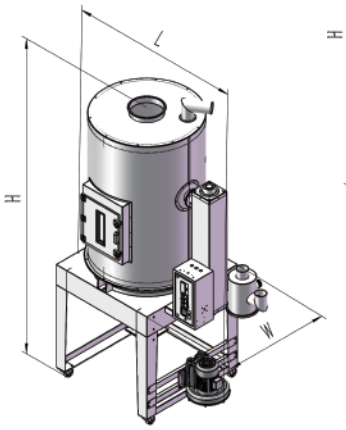

FHD-600~1000

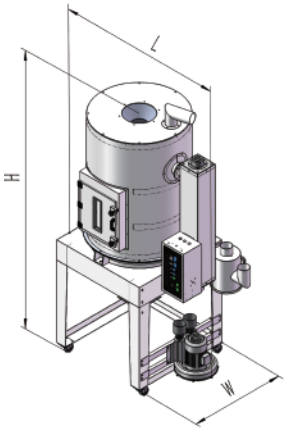

FHD-400~500

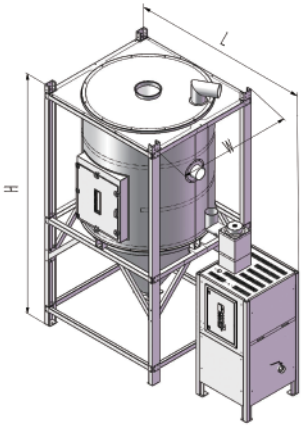

FHD-1300~2000

■ 规格表

台美德机型	FHD	15	30	50	75	100	150	200	300	400	500	600	800	1000	1300	1600	2000
料筒容量	KG	15	30	50	75	100	150	200	300	400	500	600	800	1000	1300	1600	2000
	Ltr	30	50	80	120	160	230	300	450	600	750	900	1200	1500	2000	2500	3000
加热器	kW	1.6	2.7	4	5	6	8	10	13	20	20	20	30	30	40	40	60
干燥风车	kW	0.14	0.14	0.16	0.16	0.16	0.16	0.32	0.32	2.2	2.2	2.2	5.5	5.5	5.5	5.5	7.5
乾燥溫度	℃	150 (180° C 高温型选配)															
进风管	inch	2		2.5		3				4				5		6	
出风管	inch	1.5		2		2.5				3		4		5		6	
总功率	kW	1.74	2.84	4.16	5.16	6.16	8.16	10.32	13.32	22.2	22.2	22.2	35.5	35.5	45.5	45.5	67.5
电压规格		3Ø · 220~460VAC · 50/60Hz															
外型尺寸																	
L	mm	590	665	755	755	835	835	970	970	1221	1221	1321	1321	1421	1421	1621	1621
W		420	455	510	510	590	590	710	710	900	900	1000	1000	1200	1200	1400	1400
H		635	820	940	1180	1240	1566	1550	1970	1833	2183	2290	2745	2246	2746	2486	2986
净重	kG	30	45	60	80	100	140	165	195	230	265	280	316	390	445	560	618
标配：1. 300 公斤及以下标配磁力底座含磁铁组；400 公斤以上含脚架及拉板；2. 7 天 24 小时定时器，全保温 .																	

产品规格若有变更，恕不另行通知。

FORMAX®

东莞市台美德机械有限公司
广东省东莞市长安镇咸西社区新工业区
Tel. +86-769-3899-9898
Fax. +86-769-8533-3467

昆山台美德机械有限公司
江苏省昆山市中华园衡山路138-20号
Tel. +86-512-5700-8308
Fax. +86-512-5700-8306

富美科技股份有限公司
桃园市芦竹区南崁路265号7楼之1
Tel. +886-3-2121-725
Fax. +886-3-2127-960

www.formax88.com / www.formaxpa.com

2018-10-11版权所有 翻版必究